1	2	3	4
Empfohlener Ausschnitt für Rastbefestigung (Grat gegenüber Bestückungsseite) recommended cut-out for snap-in fixing (edge opposite to snap-in direction)	Wanddicke wall thickness	Ausschnittlänge length of cut-out	Ausschnittbreite width of cut-out
	0.75 bis / to 1.25	19.2 $_{-0.1}$	12.9 $^{+0.1}$
	1.25 bis / to 2	19.4 $_{-0.1}$	12.9 $^{+0.1}$
	2 bis / to 3	19.8 $_{-0.1}$	12.9 $^{+0.1}$

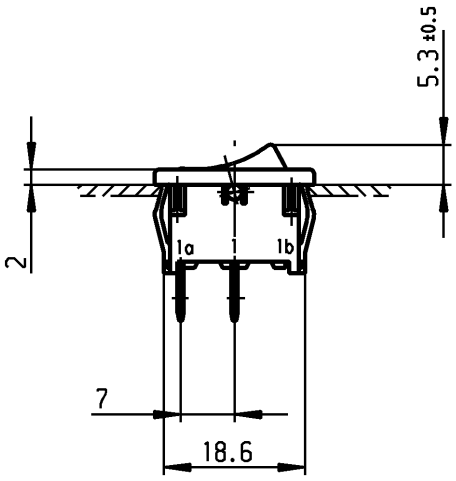

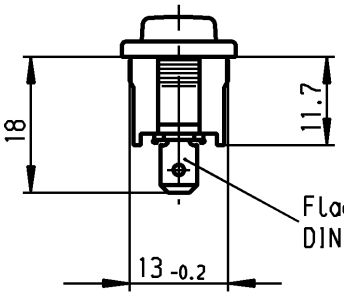

Flachstecker aehnl./plug-in sim.
DIN 46 244-A 4.8- 0.8

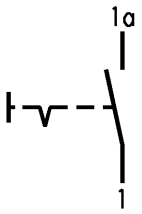

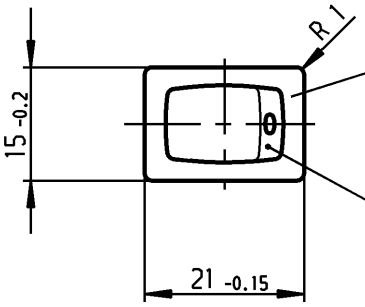

weiß
white

Wippe weiß
Zeichen orange

rocker white
symbol orange

Ausschalter 1-polig

Für Geräte der Klasse II geeignet

SPST

suitable for appliances of class II

Aufschrift
Marking

18..
6(4)/250~5E4 T100/55
10(4)/250~
5/50A 250V~

6A 125-250V AC
1/4 HP 125V AC
1/2 HP 250V AC
R 30

VERTRAULICH-CONFIDENTIAL

© Alle Rechte bei Marquardt, auch fuer den Fall von Schutzrechtsanmeldungen. Jede Verfuegungsbefugnis, wie Kopier- und Weitergaberecht, bei uns.
© This document is the exclusive property of Marquardt. Without our consent, it may not be reproduced or given to third parties.

Diese Unterlage ist geistiges Eigentum der Firma Marquardt. Schutzvermerk nach DIN 34 beachten. Copyright reserved.

Allgemeintoleranzen/UNTOLERANCED DIMENSIONS			PROJECTION
Für Längen und Radien FOR LENGTHS AND RADII. ±	Abmaße in mm für Nennmaßbereich in mm ALL DIMENSIONS ARE IN MILLIMETRES		
	bis/UP TO 6	über/OVER 6 bis/UP TO 30	über/OVER 30
	0.2	0.4	

d			i		
c	61657	20.01.09 vor	h		
b	43724	19.07.05 vor	g		
a	25088	25.06.97 sig	f		
			e		
Ausg. ISSUE	Änderung REVISION	gez. DRAWN BY	Ausg. ISSUE	Änderung REVISION	gez. DRAWN BY

Für Winkel FOR ANGLE ± 2°

Pause COPY

Blatt SHEET von OF

Original DIN A4 Maßstab SCALE 1:1

0 10 20 30 mm

gez./DRAWN BY 21.10.94 Hs
gepr./CHECKED BY Kiz

Ersatz für/REPLACEMENT OF

K

Zeichn./DRAWING NO. 1801.1196

Geräteschalter
appliance switch

MARQUARDT
Marquardt, D-78604 Rietheim-Weilheim

Downloaded from Arrow.com.