1	2	3	4
recommended cut-out for snap-in fixing (edge opposite to snap-in direction) Empfohlener Ausschnitt für Rastbefestigung (Grat gegenüber Bestückungsseite)	wall thickness Wanddicke	length of cut-out Ausschnittlänge	width of cut-out Ausschnittbreite
	0.75 to / bis 1.25	19.2 $_{-0.1}$	21.9 $^{+0.1}$
	1.25 to / bis 2	19.4 $_{-0.1}$	21.9 $^{+0.1}$
	2 to / bis 3	19.8 $_{-0.1}$	21.9 $^{+0.1}$

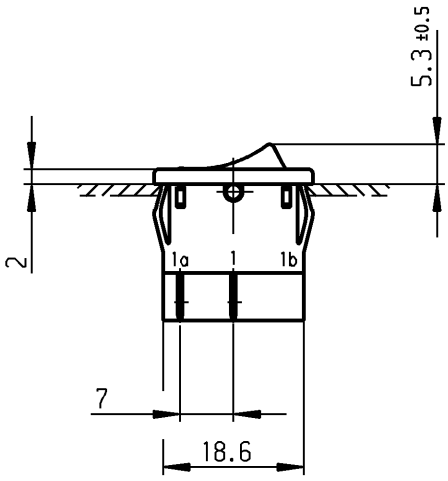

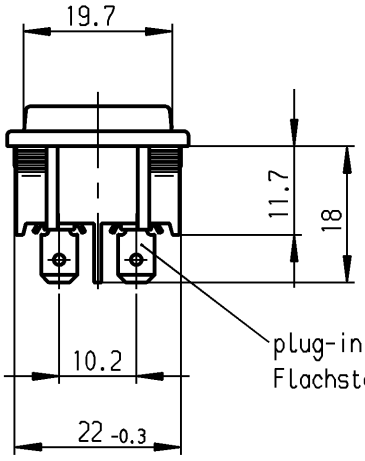

plug-in
Flachstecker
DIN 46 244-A4.8-0.8

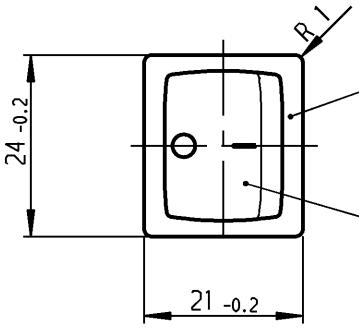

black
schwarz

rocker orange
symbol black

Wippe orange
Zeichen schwarz

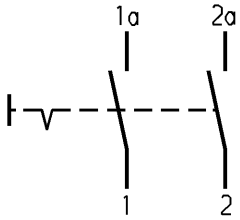

Marking
Aufschrift

1802.
6(4)/250~5E4
10(4)/250~ T100/55
5/50A 250V~
05

6A 125-250V AC
1/4HP 125V AC
1/2HP 250V AC
R30

DPST
suitable for appliances of class II

Ausschalter 2-polig
Für Geräte der Klasse II geeignet

Allgemeintoleranzen/UNTOLERANCED DIMENSIONS			PROJECTION
Für Längen und Radien FOR LENGTHS AND RADII. ±	Abmaße in mm für Nennmaßbereich in mm ALL DIMENSIONS ARE IN MILLIMETRES		
	bis/UP TO 6	über/OVER 6 bis/UP TO 30	über/OVER 30
	0.2	0.4	

Für Winkel FOR ANGLE ± 2°

d	25092	21.07.97 sig	i		
c	19910	19.02.90 Hs	h		
b			g		
a			f		
			e	37630	16.09.03 vor
Ausg. ISSUE	Änderung REVISION	gez. DRAWN BY	Ausg. ISSUE	Änderung REVISION	gez. DRAWN BY

Pause COPY | Blatt SHEET | von OF

Original DIN A4 | Maßstab SCALE 1:1

0 10 20 30 mm

gez./DRAWN BY 21.07.97 sig
gepr./CHECKED BY Kiz

Ersatz für/REPLACEMENT OF
Zchng.gl.Nr.v.15.11.79

K

Zeichn./DRAWING NO. 1802.1105

Appliance Switch
Geräteschalter

MARQUARDT
Marquardt GmbH, D-78604 Rietheim-Weilheim

Diese Unterlage ist geistiges Eigentum der Marquardt GmbH. Schutzvermerk nach DIN 34 beachten. Copyright reserved.

Downloaded from Arrow.com.