1	2	3	4
recommended cut-out for snap-in fixing (edge opposite to snap-in direction) Empfohlener Ausschnitt für Rastbefestigung (Grat gegenüber Bestückungsseite)	wall thickness Wanddicke	length of cut-out Ausschnittlänge	width of cut-out Ausschnittbreite
	0.75 to / bis 1.25	19.2 -0.1	21.9 +0.1
	1.25 to / bis 2	19.4 -0.1	21.9 +0.1
	2 to / bis 3	19.8 -0.1	21.9 +0.1

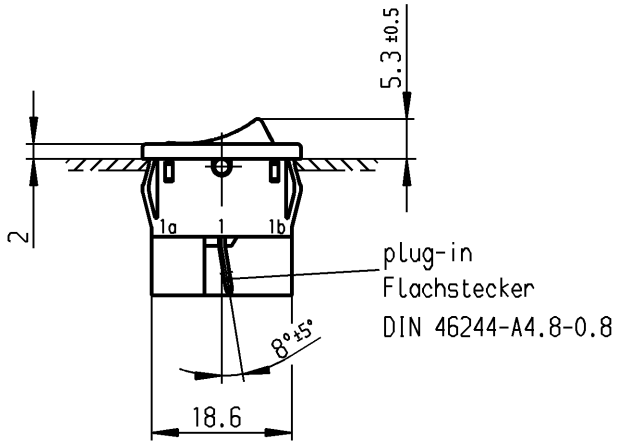

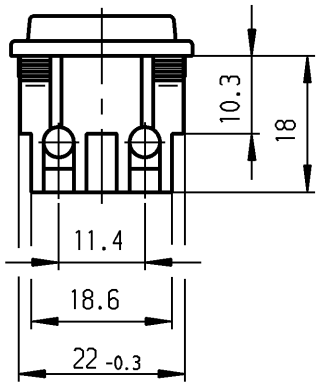

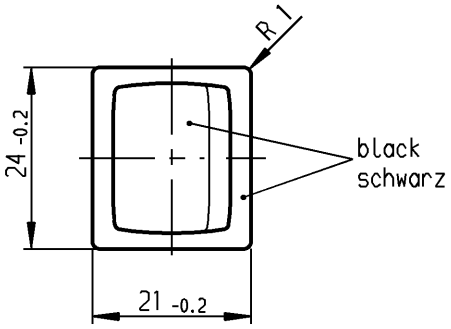

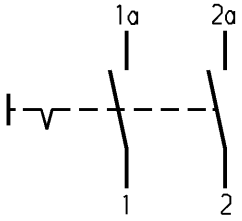

Aufschrift

Ⓜ
1802.

6(4)/250V~5E4
10(4)/250V~ T100/55
5/50A 250V~
05

6A 125-250V AC
1/4HP 125V AC
1/2HP 250V AC
R 30

on box:
Auf Verpackung: 05111

DPST

suitable for appliances of class II

Ausschalter 2-polig

Für Geräte der Klasse II geeignet

für Form und Lage / FOR SHAPE AND LOC.		Allgemeintoleranzen UNTOLERANCED DIMENSIONS	
für Winkel / FOR ANGLE ± 2°		PROJECTION	

Abmasse und Nennmassbereiche Angaben in mm / ALL DIMENSIONS ARE IN MILLIMETRES	Laengen LENGTH	Radien RADII
0-6	± 0.2	± 0.2
>6-15	± 0.4	±
>15-30	± 0.4	±
>30-70	±	±
>70-120	±	
>120-200	±	

Ausg. ISSUE	Änderung REVISION	gez. DRAWN BY	Ausg. ISSUE	Änderung REVISION	gez. DRAWN BY
c			g		
b	42058	21.01.05 Mut	f		
a	37630	16.09.03 vor	e		
	32249	26.09.01 sig	d		

Pause COPY | Blatt SHEET | Original DIN A4 | Maßstab SCALE 1:1

0 10 20 30 mm

CAD Medusa | Z

gez./DRAWN BY 26.09.01 sig
gepr./CHECKED BY sig

Ersatz für/REPLACEMENT OF

Typ	Zeichn./DRAWING NO.	Index
K	1802.3106	

Appliance Switch
Geräteschalter

MARQUARDT
Marquardt GmbH, D-78604 Rietheim-Weilheim

Diese Unterlage ist geistiges Eigentum der Marquardt GmbH. Schutzvermerk nach DIN 34 beachten. Copyright reserved.

Downloaded from Arrow.com.