© THIS DRAWING IS THE EXCLUSIVE PROPERTY OF MARQUARDT. WITHOUT THEIR CONSENT IT MAY NOT BE REPRODUCED OR GIVEN TO THIRD PARTIES.

CONFIDENTIAL

VERTRAULICH

Empfohlenes Lochbild; Bauteileseite
Toleranz nach DIN IEC 326 Teil 3 sehr fein
recommended terminal layout; side of component;
tolerances as per DIN IEC 326 item 3 very fine

Empfohlener Ausschnitt fuer Rastbefestigung (Grat gegenueber Bestueckungsseite)
recommended cut-out for snap-in fixing (edge opposite to snap-in direction)

Wanddicke wall thickness	Ausschnittlaenge lenght of cut-out	Ausschnittbreite width of cut-out
0.75 bis / to 1.25	$19.2_{-0.1}$	$12.9^{+0.1}$
1.25 bis / to 2	$19.4_{-0.1}$	$12.9^{+0.1}$
2 bis / 3	$19.8_{-0.1}$	$12.9^{+0.1}$

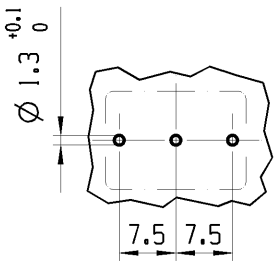

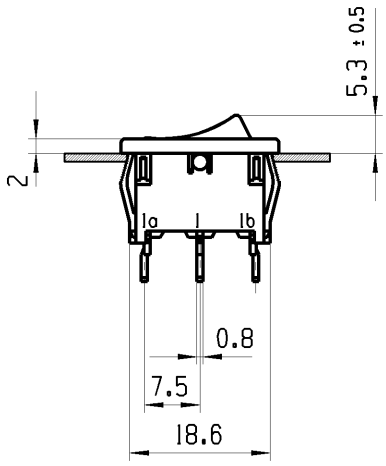

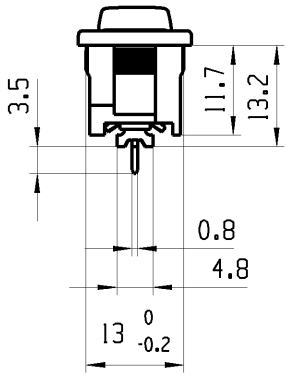

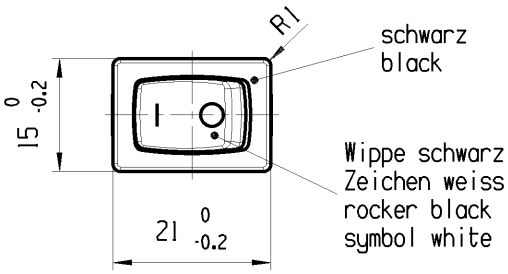

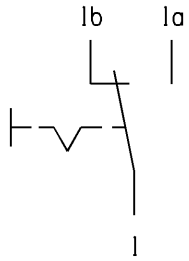

Aufschrift
Marking

1803.
6(4)/250 ~ 5E4
10(4)/250 ~ T100/55

05

6A 125-250V AC
1/4 HP 125V AC
1/2 HP 250V AC
R30

Umschalter 1-polig
fuer Geraete der Klasse II geeignet

SPDT
suitable for appliances of class II

Herstellort/ -jahr/-woche nach DIN EN 60062
code of manufacture: place/year/week acc. to DIN EN 60062

fuer Form und Lage FOR SHAPE AND LOC.			Allgemeintoleranzen UNTOLERANCED DIMENSIONS					Pause COPY	Blatt SHEET 01	TYP K	Zeichn./DRAWING NO. 18032404 / Index a
fuer Winkel FOR ANGLE ± 2°			PROJEKTION	Abmasse und Nennmassbereiche Angaben in mm ALL DIMENSIONS ARE IN MILLIMETRES		Laenge LENGTH	Radien RADII		Original Din A4 / Massstab SCALE 1:1	GERAETESCHALTER	
					0-6	± 0.2	± 0.2		0 10 20 30mm	appliance switch	
					>6-15	± 0.4	±				
					>15-30	± 0.4	±				
					>30-70	±	±				
					>70-120	±					
					>120-200	±					
									CAD: NX V6.0		
a	64510	30.09.09	MUT						gez./DRAWN BY 12.11.08 MUT gepr./CHECKED BY	MARQUARDT	
	61094	14.11.08	MUT						Ersatz fuer/REPLACEMENT OF V05191064		
Ausg. ISSUE	Aenderung REVISION	gez. DRAWN BY		Ausg. ISSUE	Aenderung REVISION	gez. DRAWN BY					

© Alle Rechte bei Marquardt, auch fuer den Fall von Schutzrechtsanmeldungen. Jede Verfuegungsbefugnis, wie Kopier- und Weitergaberecht, bei uns.

Downloaded from Arrow.com.