1	2	3	4
Empfohlener Ausschnitt für Rastbefestigung (Grat gegenüber Bestückungsseite) recommended cut-out for snap-in fixing (edge opposite to snap-in direction)	Wanddicke wall thickness	Ausschnittlänge length of cut-out	Ausschnittbreite width of cut-out
	0.75 bis / to 1.25	19.2 $_{-0.1}$	21.9 $^{+0.1}$
	1.25 bis / to 2	19.4 $_{-0.1}$	21.9 $^{+0.1}$
	2 bis / to 3	19.8 $_{-0.1}$	21.9 $^{+0.1}$

VERTRAULICH-CONFIDENTIAL
© Alle Rechte bei Marquardt, auch fuer den Fall von Schutzrechtsanmeldungen. Jede Verfuegungsbefugnis, wie Kopier- und Weitergaberecht, bei uns.
© This document is the exclusive property of Marquardt. Without our consent, it may not be reproduced or given to third parties.

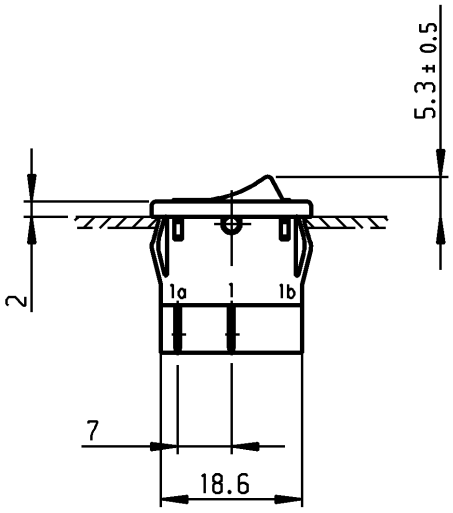

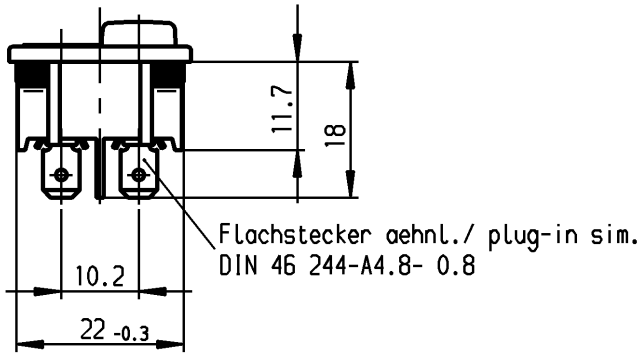

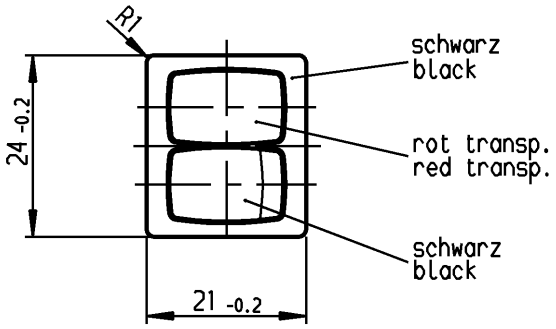

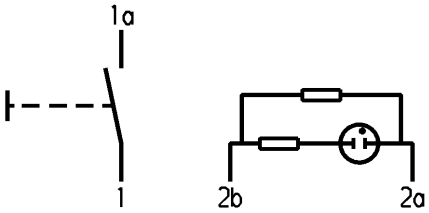

Aufschrift
Marking

Ⓜ
1806.
4(2)/250 ~ T100/55
05

6A 125V AC
4A 250V AC
1/10 HP 125-250V AC
R52

230V ~ T85°C

230V AC

Schließer 1-polig
Leuchte
Für Geräte der Klasse II geeignet
Glimmlampe mit R_V für 230V ~

SPNO
Pilot Light
suitable for appliances of class II
neon lamp with R_V for 230V AC

Herstellort /-jahr/-woche nach DIN EN 60062
date of manufacture: place/year/week acc. to DIN EN 60062

Allgemeintoleranzen/UNTOLERANCED DIMENSIONS			
Für Längen und Radien FOR LENGTHS AND RADII. ±	Abmaße in mm für Nennmaßbereich in mm ALL DIMENSIONS ARE IN MILLIMETRES		
	bis/UP TO 6	über/OVER 6 bis/UP TO 30	über/OVER 30
	0.2	0.4	

PROJECTION

Pause COPY | Blatt SHEET von OF | Original DIN A4 | Maßstab SCALE 1:1 | 0 10 20 30 mm

d			i		
c	64492	15.09.09 Mut	h		
b	29982	14.11.00 Mut	g		
a	24418	29.10.96 sig	f		
			e		
Ausg. ISSUE	Änderung REVISION	gez. DRAWN BY	Ausg. ISSUE	Änderung REVISION	gez. DRAWN BY

gez./DRAWN BY 29.10.96 Sig
gepr./CHECKED BY Kiz

Ersatz für/REPLACEMENT OF
Zchng.gl.Nr.v.13.08.92

K | Zeichn./DRAWING NO. 1806.1408

Geraeteschalter
Appliance Switch

MARQUARDT
Marquardt, D-78604 Rietheim-Weilheim

Schutzvermerk nach DIN 34 beachten
COPYRIGHT RESERVED

Downloaded from Arrow.com.