1	2	3	4
recommended cut-out for snap-in fixing (edge opposite to snap-in direction) Empfohlener Ausschnitt für Rastbefestigung (Grat gegenüber Bestückungsseite)	wall thickness Wanddicke	length of cut-out Ausschnittlänge	width of cut-out Ausschnittbreite
	0.75 to / bis 1.25	30 $^{}_{-0.1}$	22 $^{+0.2}$
	>1.25 to / bis 2	30.2 $^{}_{-0.1}$	22 $^{+0.2}$
	>2 to / bis 3	30.6 $^{}_{-0.1}$	22 $^{+0.2}$

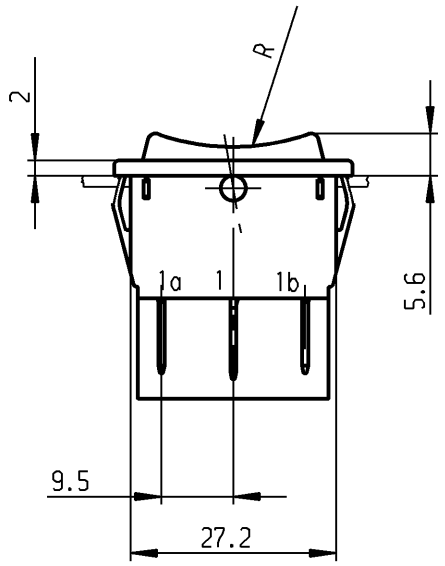

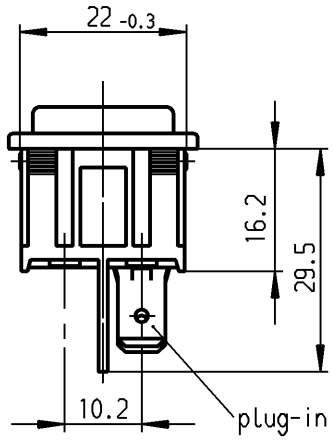

plug-in
Flachstecker
DIN 46244-A6.3x0.8

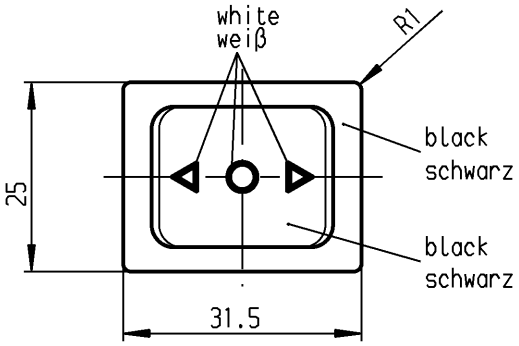

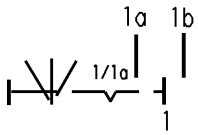

Marking
Aufschrift
Ⓜ
1839.
16(4)/250 ~ T105/55
05

16A 125-250V AC
1/3 HP 125V AC
1/2 HP 250V AC
R135

On Box:
Auf Verpackung: 1110520010

SPDT
with centre-off
biased from one side
suitable for appliances of class II

Umschalter 1-polig
Ausstellung in der Mitte
Tastfunktion einseitig
Für Geräte der Klasse II geeignet

c			g		
b			f		
a	41044	30.08.04 hhe	e		
	39702	16.02.04 hhe	d		
Ausg. ISSUE	Änderung REVISION	gez. DRAWN BY	Ausg. ISSUE	Änderung REVISION	gez. DRAWN BY

für Form und Lage / FOR SHAPE AND LOC.
für Winkel / FOR ANGLE ± 2°

Allgemeintoleranzen
UNTOLERANCED DIMENSIONS
PROJECTION
Abmasse und Nennmassbereiche Angaben in mm
ALL DIMENSIONS ARE IN MILLIMETRES

	Laengen LENGTH	Radien RADII
0-6	± 0.2	± 0.2
>6-15	± 0.4	± 0.4
>15-30	± 0.4	± 0.4
>30-70	± 0.6	± 10%
>70-120	±	
>120-200	±	

Pause COPY
Blatt SHEET
Original DIN A4
Maßstab SCALE 1:1
0 10 20 30 mm

CAD Medusa Z
gez./DRAWN BY 16.02.04 grh
gepr./CHECKED BY Mej
Ersatz für/REPLACEMENT OF

Typ K
Zeichn./DRAWING NO. 1839.3718

Appliance Switch
Geräteschalter

MARQUARDT
Marquardt GmbH, D-78604 Rietheim-Weilheim

Diese Unterlage ist geistiges Eigentum der Marquardt GmbH. Schutzvermerk nach DIN 34 beachten. Copyright reserved.

Downloaded from Arrow.com.