Empfohlener Ausschnitt für Rastbefestigung (Grat gegenüber Bestückungsseite) recommended cut-out for snap-in fixing (edge opposite to snap-in direction)	Wanddicke wall thickness	Ausschnittlänge length of cut-out	Ausschnittbreite width of cut-out
	0.75 to / bis 1.25	19.2 -0.1	12.9 +0.1
	1.25 to / bis 2	19.4 -0.1	12.9 +0.1
	2 to / bis 3	19.8 -0.1	12.9 +0.1

VERTRAULICH-CONFIDENTIAL
© Alle Rechte bei Marquardt, auch fuer den Fall von Schutzrechtsanmeldungen. Jede Verfuegungsbefugnis, wie Kopier- und Weitergaberecht, bei uns.
© This document is the exclusive property of Marquardt. Without our consent, it may not be reproduced or given to third parties.

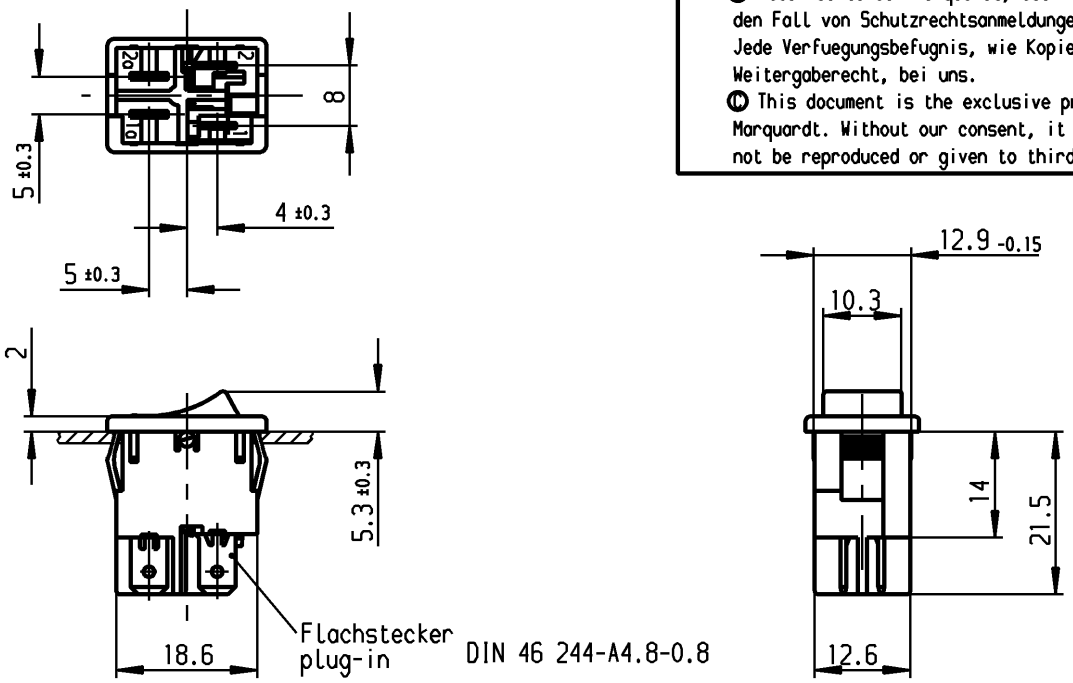

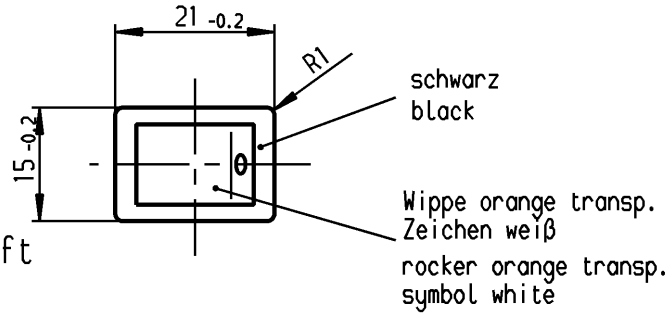

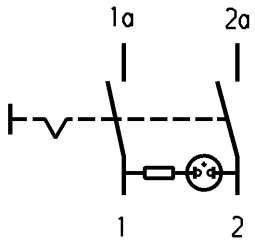

Aufschrift
Marking
Ⓜ
1855.
6A 125V AC
1/10 HP
R53 UL CSA

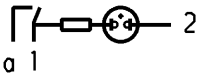

Herstellort/-jahr/-monat nach code of manufacture place/year/month acc. to: DIN EN 60062

DPST
neon lamp with R_V for 115V AC
suitable for appliances of class II

Ausschalter 2-polig
Glimmlampe mit R_V für 115 V~
Für Geräte der Klasse II geeignet

Allgemeintoleranzen/UNTOLERANCED DIMENSIONS			
Für Längen und Radien FOR LENGTHS AND RADII. ±	Abmaße in mm für Nennmaßbereich in mm ALL DIMENSIONS ARE IN MILLIMETRES		
	bis/UP TO 6	über/OVER 6 bis/UP TO 30	über/OVER 30
	0.2	0.4	

PROJECTION

d	63303	28.05.09 hhe	i		
c	23451	05.07.95 RS	h		
b	22297	29.06.93 Mut	g		
a	16760	08.07.85 Hs	f		
			e	66876	21.01.10 hhe
Ausg. ISSUE	Änderung REVISION	gez. DRAWN BY	Ausg. ISSUE	Änderung REVISION	gez. DRAWN BY

Pause COPY | Blatt SHEET | Original DIN A4 | Maßstab SCALE 1:1

0 10 20 30 mm

gez./DRAWN BY 29.06.93 Mut
gepr./CHECKED BY Lr

Ersatz für/REPLACEMENT OF
Zeichng. gl. Nr. vom 17.11.81

K | Zeichn./DRAWING NO. 1855.1125

Geraeteschalter
Appliance Switch

MARQUARDT
Marquardt, D-78604 Rietheim-Weilheim

Schutzvermerk nach DIN 34 beachten
COPYRIGHT RESERVED

Downloaded from Arrow.com.