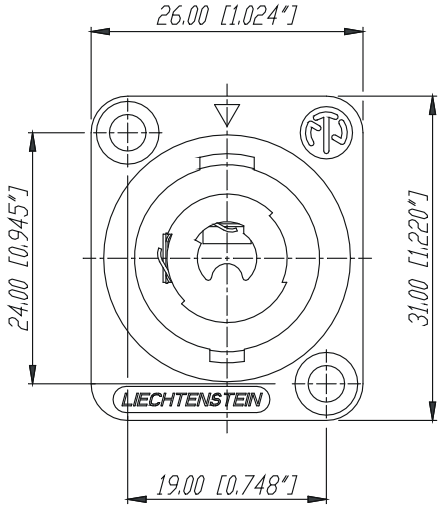

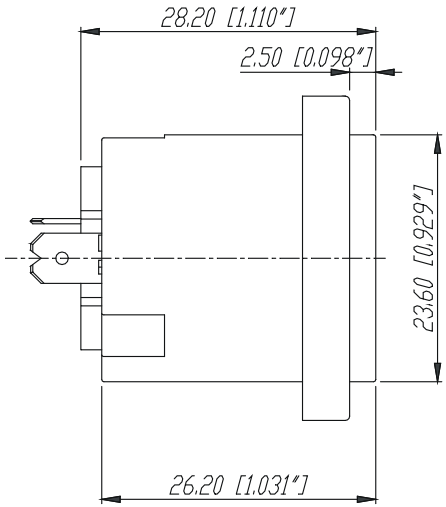

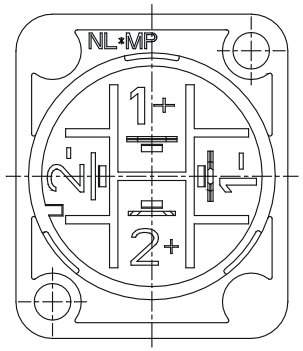

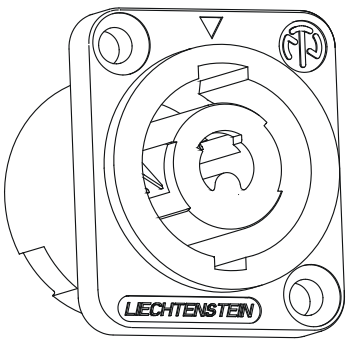

MASSTAB 2:1

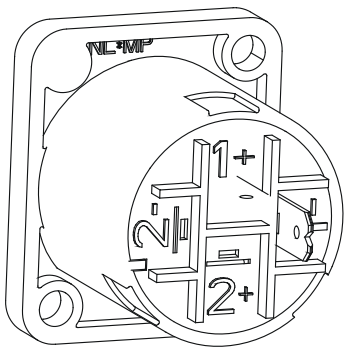

MASSTAB 2:1

				*)Lieferant darf ohne Rueckspracche nicht geaendert werden	Werkstoff:	Massstab: 2:1		Datum	Name
							Gezeichnet	03.12.97	Loretz
				Zeichnung urheberrechtlich geschuetzt (DIN 34) (C)			Geprueft		
							Gesehen		
				Benennung: L -Serie NL 2 MP			Ersetzt durch:		Blatt
							Ersatz fuer:		von Blatt
Ind.	Aenderung	Datum	Name	NEUTRIK AG FL-9494 SCHAAN			Zeichn. Nr. 3102 St 05 35		