RoHS compliant

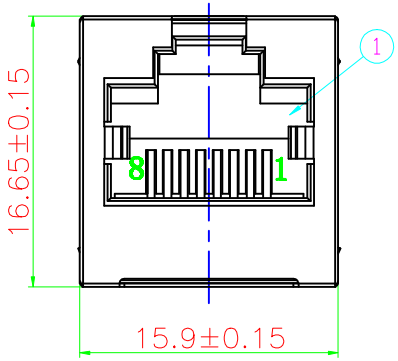

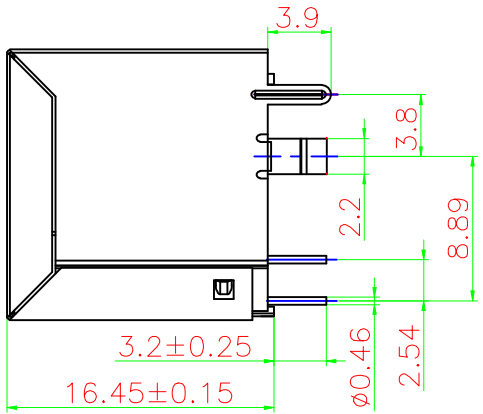

General Specification
Current Rating:1.5A DC /Contact, 20mA DC for LED signals
Voltage Rating:125V AC /Contact, 2.0 volts DC for LED signals
Operating Environment
Standard Temperature: -20℃～+70℃
Industrial Temperature: -40℃～+85℃
Humidity: 20～70%
Contact Resistance:≤30mΩ
Insulation Resistance:≥500MΩ
Dielectric Strength:500V AC/(50HZ)/Min
Mating And Unmating Force:3～20N
Durability:750 Cycles Min

Material Specification
Housing :Thermo-plastic, UL94V-0.
Contact :Alloy Copper
Shield :Alloy Copper
Please refer to the customer drawing when customer has specified

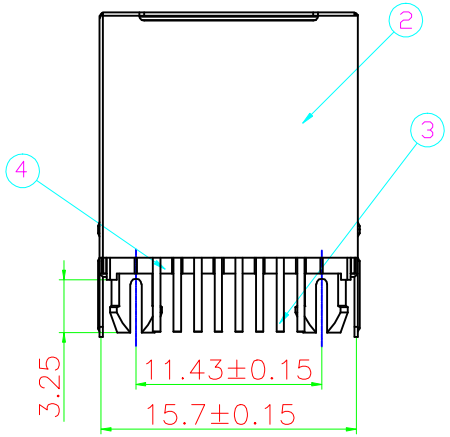

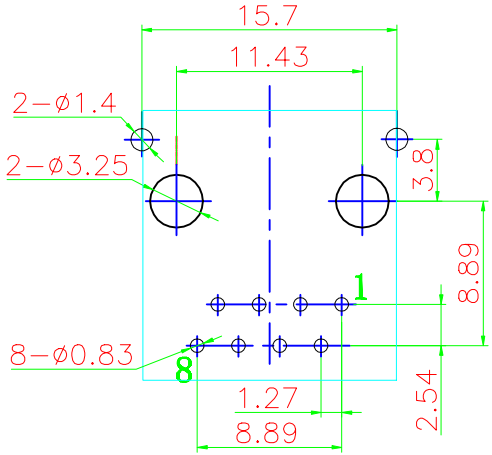

PCB LAYOUT
RECOMMENDED

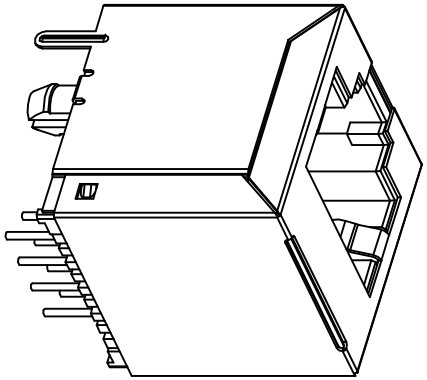

序号	名 称	材 料	数 量	镀层/颜色	备 注
4	后 盖	PA46	1	BLACK	
3	插 针	PHOSPHOR BRONZE	8	FU"	
2	外 壳	H62	1	NI	
1	塑 座	PA46	1	BLACK	

版次	变 更 履 历	变更单号	绘 制	日 期
A/0	新 出 版 发 行			

网络插座外形图

绘 图:	吴家飞	日 期:	2022.4.6
审 核:		日 期:	
核 准:		日 期:	

温州瑞川电子有限公司
WEN ZHOU RUI CHUAN ELECTRONIC CO., LTD.

一般公差	
30～	±0.25
10～30	±0.20
～10	±0.15
角 度:	±2°
页 面:	1 of 1

品 名:	RCH-52-42(无灯前脚3.8)		
料 号:	5242-80005010AB32 (RC02315)		
型 号:	RJ45	图 号:	20210604-07
版本:	单位:mm	比例: 1:1	纸张: A4

该 图 面 供 温 州 瑞 川 电 子 有 限 公 司 内 部 使 用，不 得 私 自 复 印